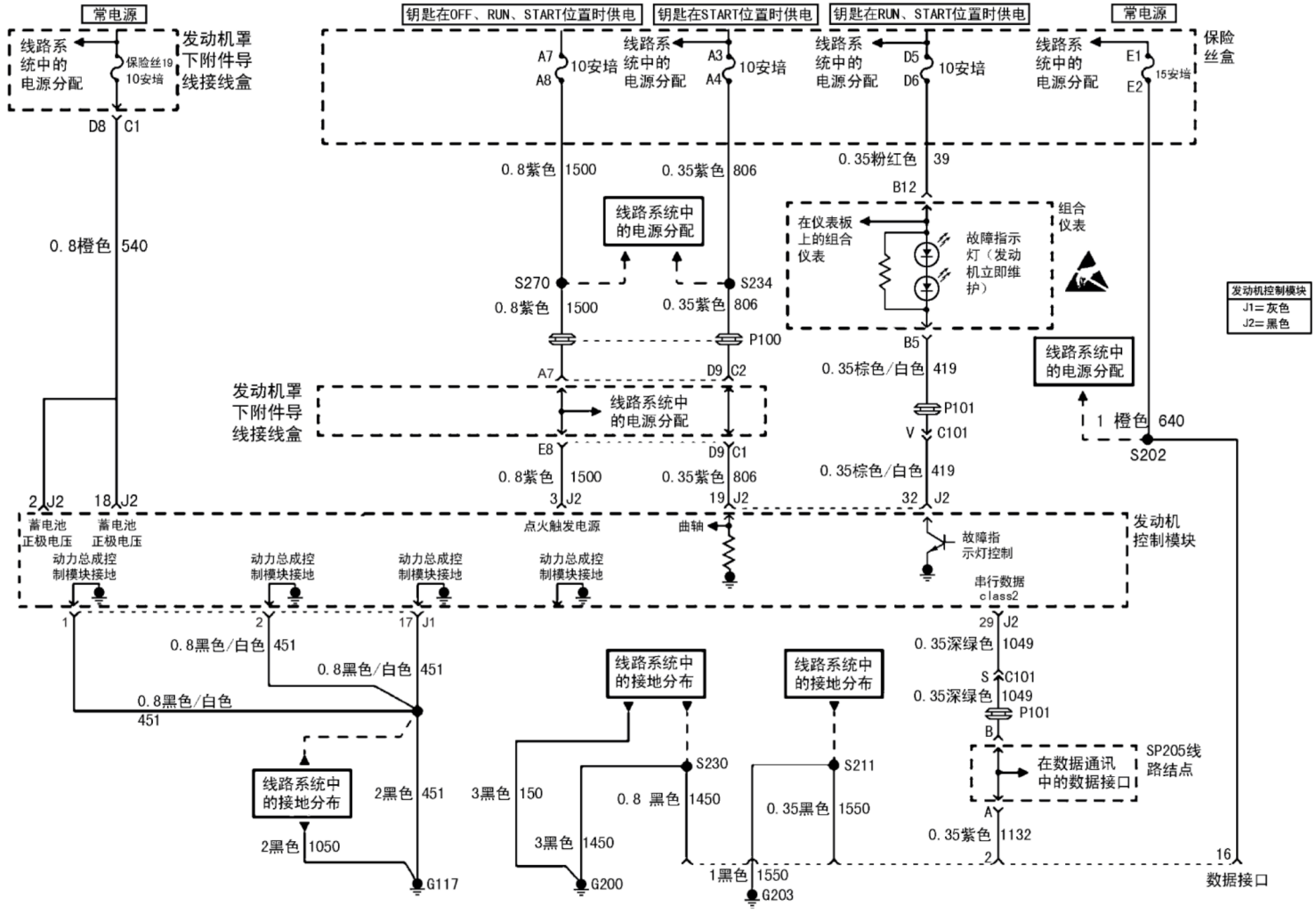
常电源
线路系统中的电源分配
保险丝19 10安培
发动机罩下附件导线接线盒
D8 C1
0.8橙色 540
钥匙在OFF、RUN、START位置时供电
钥匙在START位置时供电
钥匙在RUN、START位置时供电
常电源
保险丝盒
A7 A8 10安培
A3 A4 10安培
D5 D6 10安培
E1 E2 15安培
0.8紫色 1500
0.35紫色 806
0.35粉红色 39
B12
线路系统中的电源分配
组合仪表
在仪表板上的组合仪表
故障指示灯（发动机立即维护）
S270
S234
0.8紫色 1500
0.35紫色 806
P100
A7
D9 C2
B5
0.35棕色/白色 419
发动机罩下附件导线接线盒
线路系统中的电源分配
P101
V C101
1 橙色 640
S202
E8
D9 C1
0.8紫色 1500
0.35紫色 806
0.35棕色/白色 419
3 J2
19 J2
32 J2
2 J2
18 J2
蓄电池正极电压
蓄电池正极电压
点火触发电源
曲轴
故障指示灯控制
发动机控制模块
动力总成控制模块接地
动力总成控制模块接地
动力总成控制模块接地
动力总成控制模块接地
串行数据 class2
1
2
17 J1
29 J2
0.8黑色/白色 451
0.8黑色/白色 451
0.8黑色/白色 451
0.35深绿色 1049
S C101
0.35深绿色 1049
P101
B
线路系统中的接地分布
线路系统中的接地分布
SP205线路结点
在数据通讯中的数据接口
线路系统中的接地分布
2黑色 451
3黑色 150
S230
0.8 黑色 1450
S211
0.35黑色 1550
A
0.35紫色 1132
2黑色 1050
3黑色 1450
2
16
G117
G200
1黑色 1550
G203
数据接口
发动机控制模块
J1=灰色
J2=黑色
604101D